AGZ
ZIEGELEIEN

Steildach. Masshandbuch.

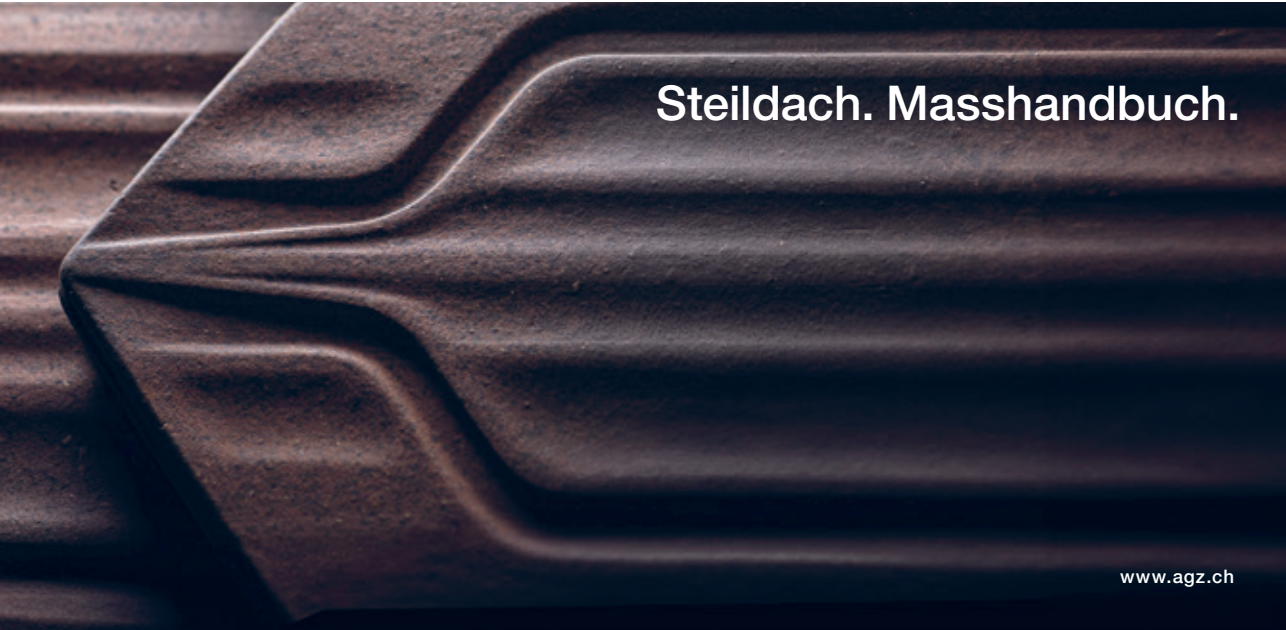

www.agz.ch

Unsere Hinweise dienen zur Orientierung und beziehen sich auf übliche Fälle. Die konkrete Anwendung obliegt dem Planer. Für die Qualität der Dachziegel sind sachgemässe Verpackung und Transport entscheidend.

Gettnauer Tondachziegel.

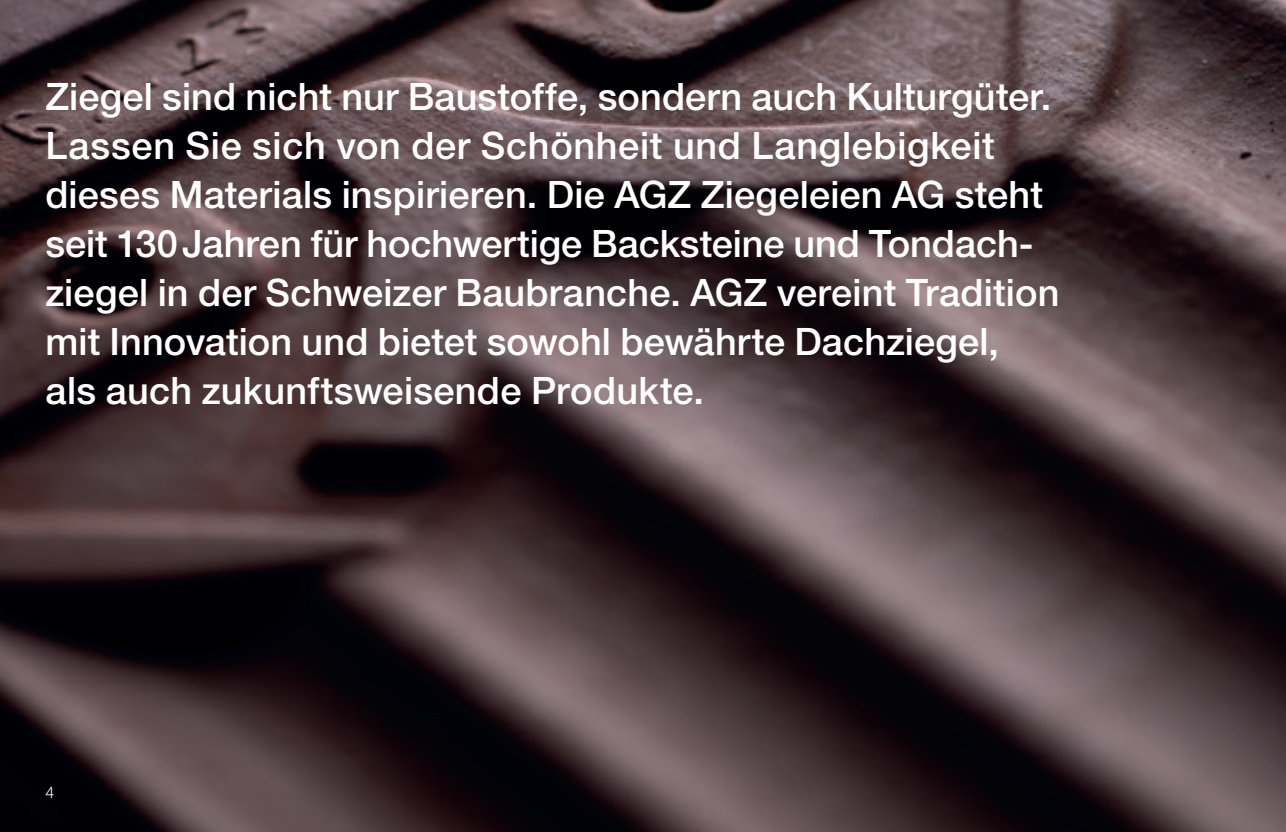

Ziegel sind nicht nur Baustoffe, sondern auch Kulturgüter. Lassen Sie sich von der Schönheit und Langlebigkeit dieses Materials inspirieren. Die AGZ Ziegeleien AG steht seit 130 Jahren für hochwertige Backsteine und Tondachziegel in der Schweizer Baubranche. AGZ vereint Tradition mit Innovation und bietet sowohl bewährte Dachziegel, als auch zukunftsweisende Produkte.

Gettnauer Doppelfalzziegel

10 **FS37**
Flachschiebeziegel

12 **GS37**
Glattschiebeziegel

14 **MS37**
Muldenschiebeziegel

16 **M36**
Muldenziegel

18 **H36**
Herzziegel

20 **P36**
Pfannenziegel

Gettnauer Biberschwanzziegel

26 **BR**
Biberschwanzziegel rund

28 **BS**
Biberschwanzziegel spitz

30 **BA**
Biberschwanzziegel antik

Gettnauer Firstziegel

34 **Fi44 / Fi38 / Fi30**
Firstziegel

38 **WiFi42**
Winkelfirstziegel

40 **FaFi38**
Falzfirstziegel

42 **First**
Firstspitzen, -Anfänger / -Ender, -Zierde

44 Spezialziegel
46 Farben

50 Schneestopp
53 Sicherheitshaken, Klammern
First- und Gratrolle

Grundlagen

56 Sparrenneigungen
58 Bezugshöhen
59 Ladeinformationen

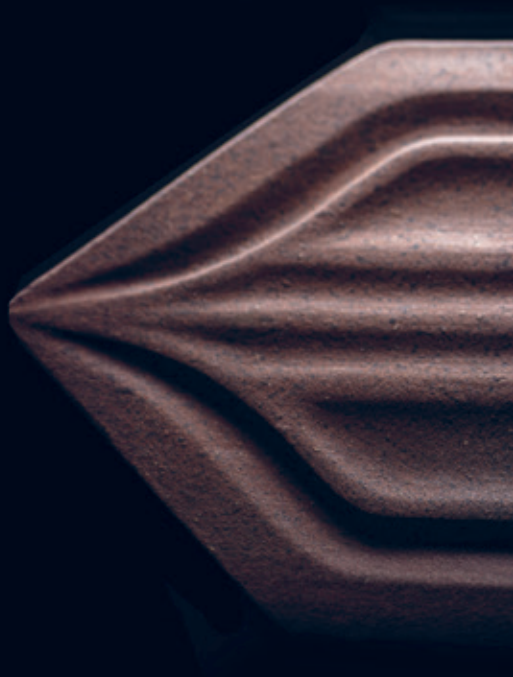

Gettnauer Tondachziegel.

Gettnauer Tondachziegel

FS37 Flachschiebeziegel

GS37 Glattschiebeziegel

MS37 Muldenschiebeziegel

M36 Muldenziegel

H36 Herzziegel

P36 Pfannenziegel

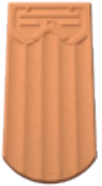

BR Biberschwanzziegel rund

BS Biberschwanzziegel spitz

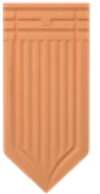

BA Biberschwanzziegel antik

Fi44/38/30 Firstziegel

WiFi42 Winkelfirstziegel

FaFi38 Falzfirstziegel

Gettnauer Flachschiebeziegel

Bezeichnung	**Lattweite** cm	**mittl. Deckbreite**** cm	**Bedarf** Stk./m²/m¹	**Gewicht** kg/Stk.	**Menge** Stk./Bund
Flächenziegel Lattweite 36 cm	30.0 – 37.2	21.10	13.15	3.46	6
Flächenziegel Lattweite 37 cm	30.0 – 37.2	21.10	12.80	3.46	6
Ortgangziegel	30.0 – 37.2		2.80	4.30	2
½ Ziegel	30.0 – 37.2	10.50		2.00	6
Bordziegel	30.0 – 37.2		2.80	3.80	6
Lüfterziegel	30.0 – 37.2	21.10		3.60	6
Glasziegel	30.0 – 37.2	21.10	13.15	4.00	1

Pultabschlussziegel und Pultortgangziegel sind zusätzlich erhältlich.*
Passende Schneestopper ab Seite 50.

Stückmenge pro Palette
240 (Flächen- und ½ Ziegel); 42 (Ortgangziegel) 120 (Bord- und Lüfterziegel
Flächenziegel LW 36: Fläche pro Palette 18.25 m² Flächenziegel LW 37: Fläche pro Palette 18.75 m²

Farben
naturrot
rotbraun, *hellbraun**, braun, rot geflammt
*hellgrau**, dunkelgrau, anthrazit
*andere Farben** (ab 200 m²)

FS37

* Fabrikation nur auf schriftliche Bestellung, Lieferfrist nach Absprache.
** Die Massangaben unterliegen den bei Naturprodukten üblichen Toleranzen.

Firstmass x Sparrenneigung	**Fi38** cm	**Fi44** cm	**WiFi42** cm	**FaFi38** cm
10° bis 15°	4.0	4.5	5.0	5.0
15° bis 25°	3.5	4.0	5.0	5.0
25° bis 35°	3.5	3.5	5.0	5.0
35° bis 45°	2.5	3.0	5.0	5.0
50°	—	—	5.0	—
45° bis 60°	1.5	2.0	—	5.0

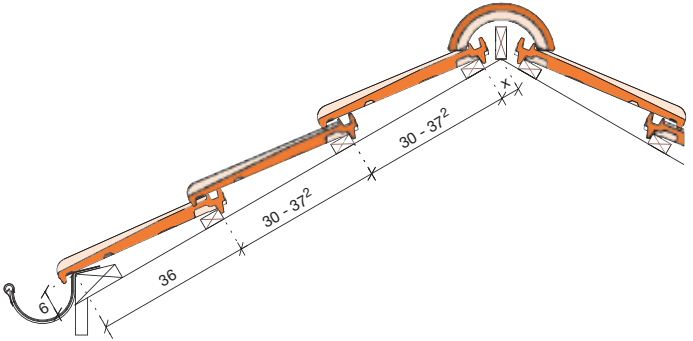

Neigung im Gebrauchszustand am Sparren bis 8 m[1]

Unterdach für normale Beanspruchung ≥ 20°
für erhöhte Beanspruchung 18° bis < 20°
für ausserordentliche Beanspruchung 10° bis < 18°

Weitere Angaben zu Mindest-Sparrenneigungen Seite 57.

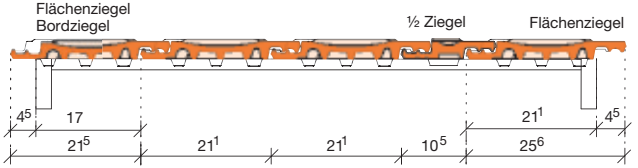

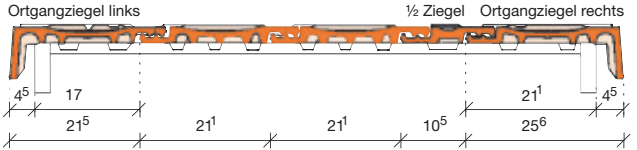

Gettnauer Glattschiebeziegel

Bezeichnung	**Lattweite** cm	**mittl. Deckbreite**** cm	**Bedarf** Stk./m²/m¹	**Gewicht** kg/Stk.	**Menge** Stk./Bund
Flächenziegel Lattweite 36 cm	30.0 – 37.2	21.20	13.15	3.35	6
Flächenziegel Lattweite 37 cm	30.0 – 37.2	21.20	12.80	3.35	6
Ortgangziegel	30.0 – 37.2		2.80	4.90	2
½ Ziegel	30.0 – 37.2	10.50		1.60	6
Bordziegel	30.0 – 37.2		2.80	3.40	6
Lüfterziegel	30.0 – 37.2	21.20		3.90	6

Pultabschlussziegel und Pultortgangziegel sind zusätzlich erhältlich.*
Passende Schneestopper ab Seite 50.

Stückmenge pro Palette
240 (Flächen- und ½ Ziegel); 42 (Ortgangziegel) 120 (Bord- und Lüfterziegel)
Flächenziegel LW 36: Fläche pro Palette 18.25 m² Flächenziegel LW 37: Fläche pro Palette 18.75 m²

Farben
*naturrot**
*rotbraun**, *hellbraun**, braun, *rot geflammt**
*hellgrau**, *dunkelgrau**, anthrazit
*andere Farben** (ab 200 m²)

GS37

* Fabrikation nur auf schriftliche Bestellung, Lieferfrist nach Absprache.
** Die Massangaben unterliegen den bei Naturprodukten üblichen Toleranzen.

Firstmass x Sparrenneigung	**Fi38** cm	**Fi44** cm	**WiFi42** cm	**FaFi38** cm
10° bis 15°	4.0	4.5	5.0	5.0
15° bis 25°	3.5	4.0	5.0	5.0
25° bis 35°	3.5	3.5	5.0	5.0
35° bis 45°	2.5	3.0	5.0	5.0
50°	–	–	5.0	–
45° bis 60°	1.5	2.0	—	5.0

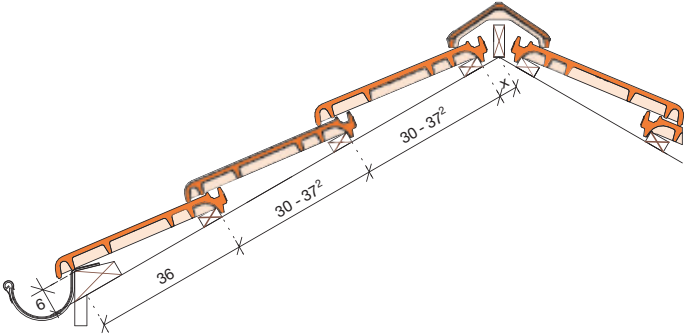

Neigung im Gebrauchszustand am Sparren bis 8 m¹
Unterdach für normale Beanspruchung ≥ 20°
für erhöhte Beanspruchung 18° bis < 20°
für ausserordentliche Beanspruchung 10° bis < 18°

Weitere Angaben zu Mindest-Sparrenneigungen Seite 57.

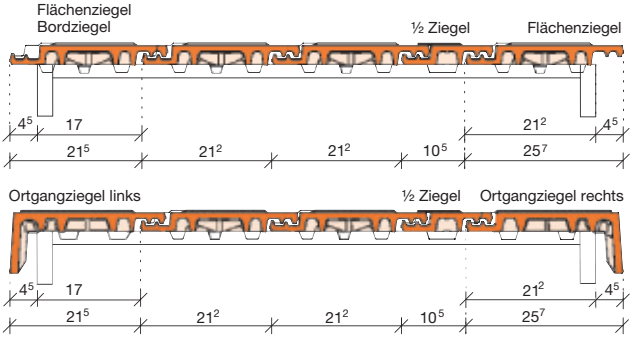

Gettnauer Muldenschiebeziegel

Bezeichnung	**Lattweite** cm	**mittl. Deckbreite**** cm	**Bedarf** Stk./m²/m¹	**Gewicht** kg/Stk.	**Menge** Stk./Bund
Flächenziegel Lattweite 36 cm	30.0 – 37.2	21.10	13.15	3.26	6
Flächenziegel Lattweite 37 cm	30.0 – 37.2	21.10	12.80	3.26	6
Ortgangziegel	30.0 – 37.2		2.80	4.30	2
½ Ziegel	30.0 – 37.2	10.50		2.00	6
Bordziegel	30.0 – 37.2		2.80	3.50	6
Lüfterziegel	30.0 – 37.2	21.10		3.50	6
Glasziegel	30.0 – 37.2	21.10	13.15	4.20	1

Pultabschlussziegel und Pultortgangziegel sind zusätzlich erhältlich.*
Passende Schneestopper ab Seite 50.

Stückmenge pro Palette
240 (Flächen- und ½ Ziegel); 42 (Ortgangziegel) 120 (Bord- und Lüfterziegel)
Flächenziegel LW 36: Fläche pro Palette 18.25 m² Flächenziegel LW 37: Fläche pro Palette 18.75 m²

Farben
naturrot
rotbraun, *hellbraun**, braun, rot geflammt
*hellgrau**, *dunkelgrau**, anthrazit
*andere Farben** (ab 200 m²)

MS37

* Fabrikation nur auf schriftliche Bestellung, Lieferfrist nach Absprache.
** Die Massangaben unterliegen den bei Naturprodukten üblichen Toleranzen.

Firstmass x Sparrenneigung	**Fi38** cm	**Fi44** cm	**WiFi42** cm	**FaFi38** cm
10° bis 15°	4.0	4.5	5.0	5.0
15° bis 25°	3.5	4.0	5.0	5.0
25° bis 35°	3.5	3.5	5.0	5.0
35° bis 45°	2.5	3.0	5.0	5.0
50°	–	–	5.0	–
45° bis 60°	1.5	2.0	—	5.0

Neigung im Gebrauchszustand am Sparren bis 8 m[1]
Unterdach für normale Beanspruchung ≥ 20°
für erhöhte Beanspruchung 18° bis < 20°
für ausserordentliche Beanspruchung 10° bis < 18°

Weitere Angaben zu Mindest-Sparrenneigungen Seite 57.

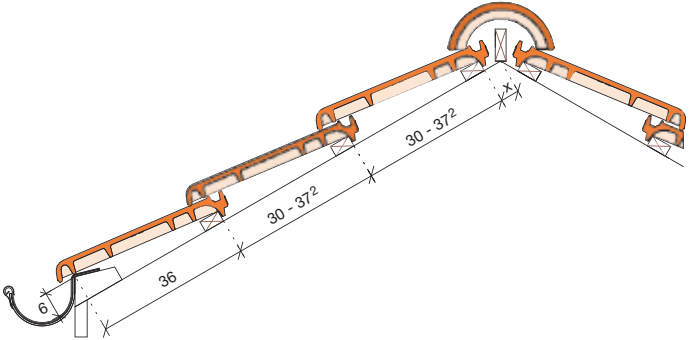

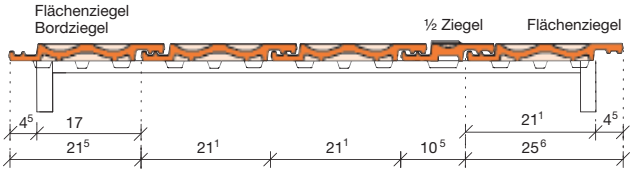

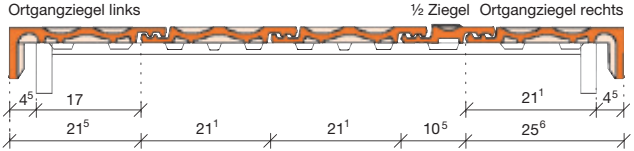

Gettnauer Muldenziegel

Bezeichnung	**Lattweite** cm	**mittl. Deckbreite**** cm	**Bedarf** Stk./m²/m¹	**Gewicht** kg/Stk.	**Menge** Stk./Bund
Flächenziegel Lattweite 36 cm	35.0 – 36.2	21.10	13.15	3.13	6
Ortgangziegel (MS37)	35.0 – 36.2		2.80	4.30	2
½ Ziegel	35.0 – 36.2	10.50		2.10	6
Bordziegel (MS37)	35.0 – 36.2		2.80	3.50	6
Glasziegel	35.0 – 36.2	21.10	13.15	4.50	1

Pultabschlussziegel und Pultortgangziegel sind zusätzlich erhältlich.*
Passende Schneestopper ab Seite 50.

Stückmenge pro Palette
240 (Flächen- und ½ Ziegel); 42 (Ortgangziegel) 120 (Bordziegel)
Flächenziegel LW 36: Fläche pro Palette 18.25 m²

Farben
naturrot
*rotbraun**, *hellbraun**, braun, *rot geflammt**
*hellgrau**, *dunkelgrau**, *anthrazit**
*andere Farben** (ab 200 m²)

M36

* Fabrikation nur auf schriftliche Bestellung, Lieferfrist nach Absprache.
** Die Massangaben unterliegen den bei Naturprodukten üblichen Toleranzen.

Firstmass x Sparrenneigung	**Fi38** cm	**Fi44** cm	**WiFi42** cm	**FaFi38** cm
10° bis 15°	4.0	4.5	5.0	5.0
15° bis 25°	3.5	4.0	5.0	5.0
25° bis 35°	3.5	3.5	5.0	5.0
35° bis 45°	2.5	3.0	5.0	5.0
50°	–	–	5.0	–
45° bis 60°	1.5	2.0	–	5.0

Neigung im Gebrauchszustand am Sparren bis 8 m[1]
Unterdach für normale Beanspruchung ≥ 20°
für erhöhte Beanspruchung 18° bis < 20°
für ausserordentliche Beanspruchung 10° bis < 18°

Weitere Angaben zu Mindest-Sparrenneigungen Seite 57.

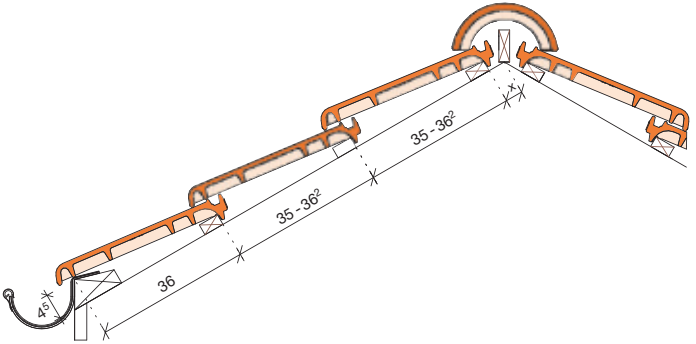

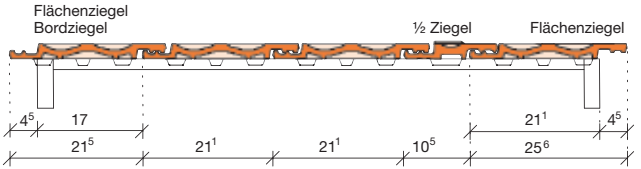

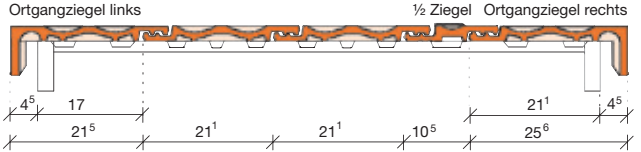

Gettnauer Herzziegel

Bezeichnung	**Lattweite** cm	**mittl. Deckbreite**** cm	**Bedarf** Stk./m²/m¹	**Gewicht** kg/Stk.	**Menge** Stk./Bund
Flächenziegel Lattweite 36 cm	35.0 – 36.2	21.10	13.15	3.59	6
Ortgangziegel	35.0 – 36.2		2.80	4.80	2
½ Ziegel	35.0 – 36.2	10.50		2.10	6
Lüfterziegel	35.0 – 36.2	21.10		3.70	6
Glasziegel (Muldenziegel)	35.0 – 36.2	21.10	13.15	4.50	1

Pultabschlussziegel und Pultortgangziegel sind zusätzlich erhältlich.*
Passende Schneestopper ab Seite 50.

Stückmenge pro Palette
240 (Flächen- und ½ Ziegel); 42 (Ortgangziegel) 120 (Lüfterziegel)
Flächenziegel LW 36: Fläche pro Palette 18.25 m²

Farben
naturrot
rotbraun, hellbraun*, braun*, rot geflammt**
hellgrau, dunkelgrau*, anthrazit**
*andere Farben** (ab 200 m²)

H36

* Fabrikation nur auf schriftliche Bestellung, Lieferfrist nach Absprache.
** Die Massangaben unterliegen den bei Naturprodukten üblichen Toleranzen.

Firstmass x Sparrenneigung	**Fi38** cm	**Fi44** cm	**WiFi42** cm	**FaFi38** cm
10° bis 15°	4.0	4.5	5.0	5.0
15° bis 25°	3.5	4.0	5.0	5.0
25° bis 35°	3.5	3.5	5.0	5.0
35° bis 45°	2.5	3.0	5.0	5.0
50°	–	–	5.0	–
45° bis 60°	1.5	2.0	–	5.0

Neigung im Gebrauchszustand am Sparren bis 8 m[1]
Unterdach für normale Beanspruchung ≥ 20°
für erhöhte Beanspruchung 18° bis < 20°
für ausserordentliche Beanspruchung 10° bis < 18°

Weitere Angaben zu Mindest-Sparrenneigungen Seite 57.

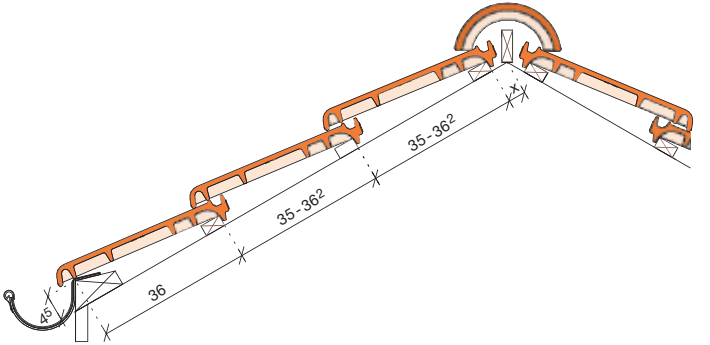

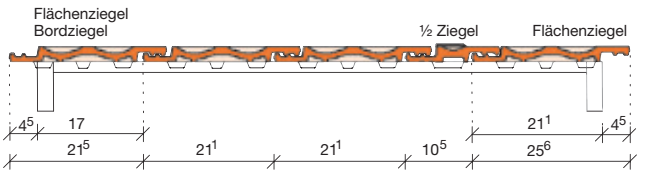

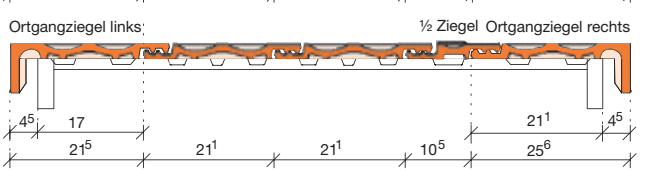

Gettnauer Pfannenziegel

Bezeichnung	**Lattweite** cm	**mittl. Deckbreite**** cm	**Bedarf** Stk./m²/m¹	**Gewicht** kg/Stk.	**Menge** Stk./Bund
Flächenziegel Lattweite 36 cm	35.0–36.2	21.30	13.20	3.53	6
Schiebeziegel	26.0–36.0	21.30		3.20	6
Ortgangziegel	35.0–36.2		2.80	4.90	2
2/3 Ziegel	35.0–36.2	14.30		2.80	6
Bordziegel	35.0–36.2		2.80	4.20	6
Lüfterziegel	35.0–36.2	21.30		3.70	6
Glasziegel	35.0–36.2	21.30	13.15	3.90	1

Pultabschlussziegel und Pultortgangziegel, Pfannenschiebeziegel und Firsteinleger sind zusätzlich erhältlich.
Passende Schneestopper ab Seite 50.

Stückmenge pro Palette
240 (Flächenziegel); 36 (Ortgangziegel) 180 (2/3 Ziegel) 120 (Bord- und Lüfterziegel)
Flächenziegel LW 36: Fläche pro Palette 18.25 m²

Farben
naturrot
*rotbraun**, *hellbraun**, braun, *rot geflammt**
*hellgrau**, *dunkelgrau**, anthrazit
*andere Farben** (ab 200 m²)

P36

* Fabrikation nur auf schriftliche Bestellung, Lieferfrist nach Absprache.
** Die Massangaben unterliegen den bei Naturprodukten üblichen Toleranzen.

Firstmass x Sparrenneigung	**Fi38** cm	**Fi44** cm	**WiFi42** cm	**FaFi38** cm
10° bis 15°	4.0	4.5	5.0	5.0
15° bis 25°	3.5	4.0	5.0	5.0
25° bis 35°	3.5	3.5	5.0	5.0
35° bis 45°	2.5	3.0	5.0	5.0
50°	–	–	5.0	–
45° bis 60°	1.5	2.0	–	5.0

Möglichkeit mit einer Reihe Pfannenschiebeziegel
Lattweite 26 – 36 cm
max. eine Reihe pro Dachseite, 2. Reihe ab First

Neigung im Gebrauchszustand am Sparren bis 8 m[1]
Unterdach für normale Beanspruchung ≥ 18°
für erhöhte Beanspruchung 16° bis < 18°
für ausserordentliche Beanspruchung 8° bis < 16°

Weitere Angaben zu Mindest-Sparrenneigungen Seite 57.

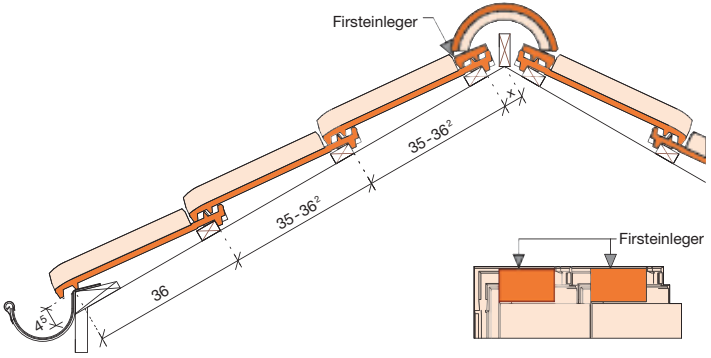

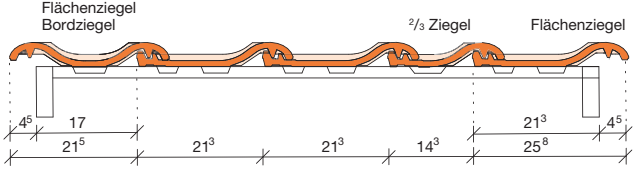

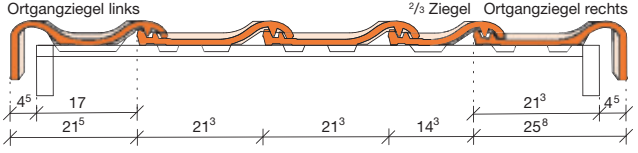

Pultziegel

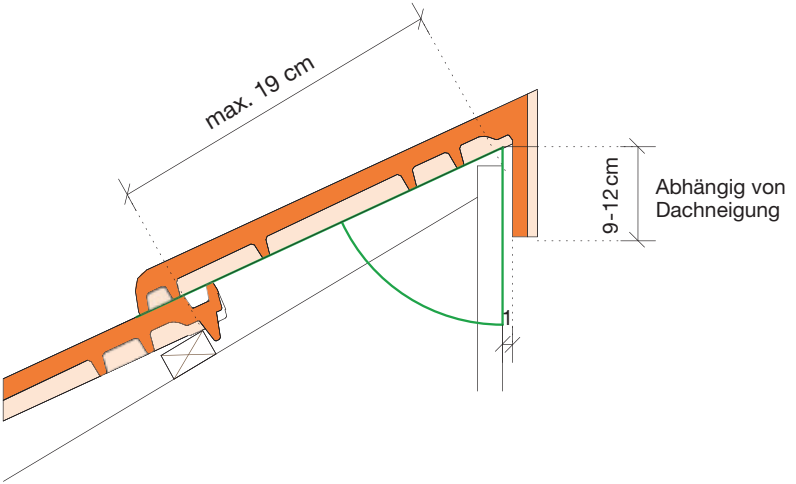

Bestellformulare

Kirche Veltheim Biberschwanzziegel antik, rot geflammt

1895

Gründung «Aktiengesellschaft Mechanische Ziegel- und Backstein-fabriken Nebikon–Gettnau»

260

Tonnen Dachziegel werden jeden Tag in der Schweiz produziert

3

Produktionsstandorte zählt die AGZ Ziegeleien AG mit fünf eigenen Gruben

200

Mitarbeitende sind zurzeit bei der AGZ Holding beschäftigt

Gettnauer Biberschwanzziegel rund

Bezeichnung	**Lattweite** cm	**mittl. Deckbreite**** cm	**Bedarf** Stk./m²	**Gewicht** kg/Stk.	**Menge** Stk./Bund
Flächenziegel Doppeldach	15.00	17.00	39.00	1.85	8
Flächenziegel Einfachdach	24.00	17.00	24.40	1.85	8
Ortgangziegel					2
Traufziegel L = 22.5 cm		17.00		1.20	10
Firstanschlussziegel L = 25.5 cm		17.00		1.20	10
1 ½ Ziegel L = 38.0 cm		25.50		3.10	6
Kehlziegel* L = 48.0 cm		17.00		2.50	1
1 ½ Kehlziegel* L = 48.0 cm		25.50		4.00	1
Konkav-Konvex*		17.00			1
Lüftungsziegel*		17.00		1.70	1
Glasziegel		17.00		2.31	1

Passende Schneestopper auf Seite 50.

Stückmenge pro Palette
448 (Flächenziegel); 240 (½ Ziegel); 500 (Trauf- und Firstanschlussziegel)
Flächenziegel Doppeldach: Fläche/Palette 11.49 m² Flächenziegel Einfachdach: Fläche/Palette 18.36 m²

Farben
naturrot, rotbraun, *hellbraun**, braun, rot geflammt
hellgrau, dunkelgrau*, anthrazit**
gelb/ braun* oder uni geflammt**
*andere Farben** (ab 200 m²)

BR

Firstmass x Sparrenneigung	**Fi38** cm	**Fi44** cm
30°	5.5	6.0
40°	5.0	5.5
45°	4.5	5.0
50°	4.0	4.5

Neigung im Gebrauchszustand am Sparren bis 8 m¹
Unterdach für normale Beanspruchung ≥ 30°
für erhöhte Beanspruchung 25° bis < 30°
für ausserordentliche Beanspruchung 15° bis < 25°

Weitere Angaben zu Mindest-Sparrenneigungen Seite 57.

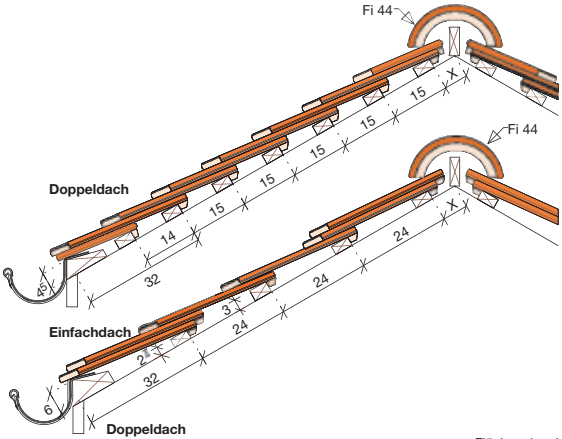

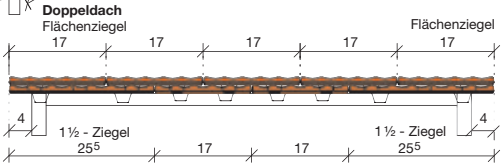

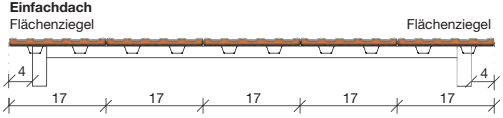

* Fabrikation nur auf schriftliche Bestellung, Lieferfrist nach Absprache.
** Die Massangaben unterliegen den bei Naturprodukten üblichen Toleranzen.

Gettnauer Biberschwanzziegel spitz

Bezeichnung	**Lattweite** cm	**mittl. Deckbreite**** cm	**Bedarf** Stk./m²	**Gewicht** kg/Stk.	**Menge** Stk./Bund
Flächenziegel Doppeldach	15.00	17.00	39.00	1.90	8
Flächenziegel Einfachdach	24.00	17.00	24.40	1.90	8
Ortgangziegel					2
Traufziegel L = 22.5 cm		17.00		1.20	10
Firstanschlussziegel L = 25.5 cm		17.00		1.10	10
1½ Ziegel L = 38.0 cm		25.50		2.70	6
Kehlziegel* L = 48.0 cm		17.00		2.45	1
1½ Kehlziegel* L = 48.0 cm		25.50		4.00	1
Konkav-Konvex*		17.00			1
Lüftungsziegel*		17.00		1.60	1
Glasziegel (Biberschwanzziegel rund)		17.00		2.31	1

Passende Schneestopper auf Seite 50.

Stückmenge pro Palette
448 (Flächenziegel); 240 (½ Ziegel); 500 (Trauf- und Firstanschlussziegel)
Flächenziegel Doppeldach: Fläche/Palette 11.49 m² Flächenziegel Einfachdach: Fläche/Palette 18.36 m²

Farben
naturrot, rotbraun, *hellbraun**, braun, rot geflammt
*hellgrau**, *dunkelgrau**, *anthrazit**
gelb/ braun* oder uni geflammt**
*andere Farben** (ab 200 m²)

BS

Firstmass x Sparrenneigung	**Fi38** cm	**Fi44** cm
30°	5.5	6.0
40°	5.0	5.5
45°	4.5	5.0
50°	4.0	4.5

Neigung im Gebrauchszustand am Sparren bis 8 m¹
Unterdach für normale Beanspruchung ≥ 30°
für erhöhte Beanspruchung 25° bis < 30°
für ausserordentliche Beanspruchung 15° bis < 25°

Weitere Angaben zu Mindest-Sparrenneigungen Seite 57.

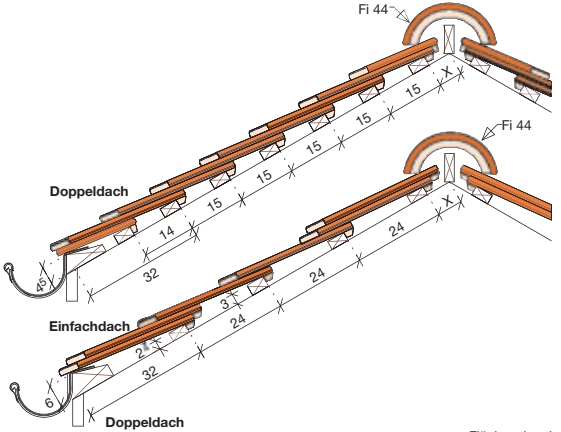

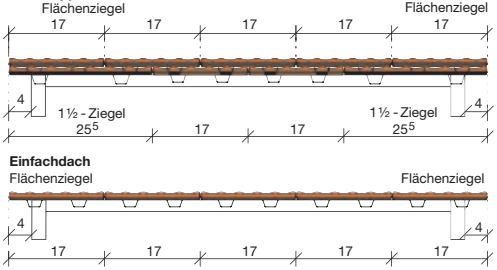

* Fabrikation nur auf schriftliche Bestellung, Lieferfrist nach Absprache.
** Die Massangaben unterliegen den bei Naturprodukten üblichen Toleranzen.

Gettnauer Biberschwanzziegel antik – 4 Spitzformen

Bezeichnung	**Lattweite** cm	**mittl. Deckbreite**** cm	**Bedarf** Stk./m²	**Gewicht** kg/Stk.	**Menge** Stk./Bund
Flächenziegel Doppeldach	15.00	17.10	39.00	1.85	8
Flächenziegel Einfachdach	24.00	17.10	24.40	1.85	8
Ortgangziegel					2
Traufziegel L = 22.5 cm		17.00		1.20	10
Firstanschlussziegel L = 25.5 cm		17.10		1.50	10
1½ Ziegel L = 38.0 cm		25.50		2.90	6
Kehlziegel* L = 48.0 cm		17.10		2.35	1
1½ Kehlziegel* L = 48.0 cm		25.50		4.00	1
Konkav-Konvex*		17.10			1
Lüftungsziegel*		17.10		1.60	1
Glasziegel (Biberschwanzziegel rund)		17.00		2.31	1

Passende Schneestopper auf Seite 50.

Stückmenge pro Palette
448 (Flächenziegel); 240 (½ Ziegel); 500 (Trauf- und Firstanschlussziegel)
Flächenziegel Doppeldach: Fläche/Palette 11.49 m² Flächenziegel Einfachdach: Fläche/Palette 18.36 m²

Farben
naturrot, rotbraun, *hellbraun**, braun, rot geflammt
*hellgrau**, *dunkelgrau**, *anthrazit**
gelb/ braun* oder uni geflammt**
*andere Farben** (ab 200 m²)

BA

Firstmass x Sparrenneigung	**Fi38** cm	**Fi44** cm
30°	5.5	6.0
40°	5.0	5.5
45°	4.5	5.0
50°	4.0	4.5

Neigung im Gebrauchszustand am Sparren bis 8 m[1]
Unterdach für normale Beanspruchung ≥ 30°
für erhöhte Beanspruchung 25° bis < 30°
für ausserordentliche Beanspruchung 15° bis < 25°

Weitere Angaben zu Mindest-Sparrenneigungen Seite 57.

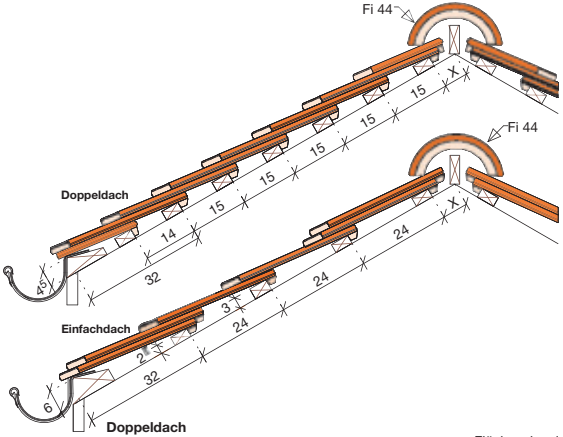

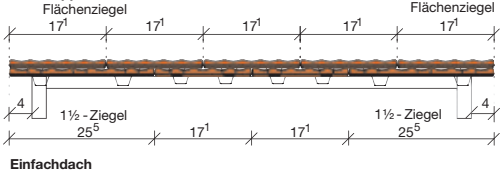

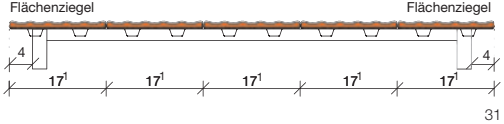

* Fabrikation nur auf schriftliche Bestellung, Lieferfrist nach Absprache.
** Die Massangaben unterliegen den bei Naturprodukten üblichen Toleranzen.

Biberschwanzziegel Ortgang

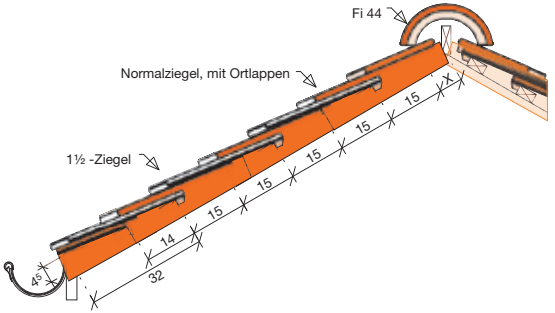

BA Biberschwanzziegel antik

Normalziegel, mit Ortlappen
1½ -Ziegel

Normalziegel, mit Ortlappen
1½ - Ziegel

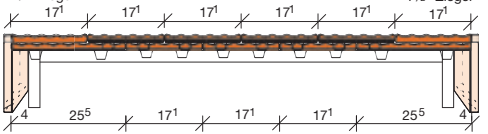

BR/BS Biberschwanzziegel

Normalziegel mit Ortlappen

Normalziegel mit Ortlappen

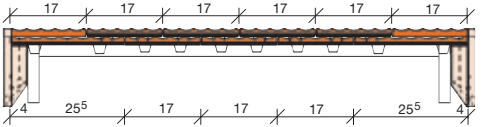

Kloster Magdenau Biberschwanzziegel antik, naturrot, rot- & hellbraun, gemischt

Gettnauer Firstziegel

Bezeichnung	Bedarf Stk.	Gewicht kg	Menge Stk./Bund
Fi44 Firstziegel konisch naturrot, rotbraun, hellbraun, braun, rot geflammt hellgrau, dunkelgrau, anthrazit, *gelb-*, braun-* oder uni geflammt**	2.70	4.20	5
Fi38 Firstziegel konisch* naturrot, rotbraun, *hellbraun**, braun, rot geflammt *hellgrau*, dunkelgrau*, anthrazit*, gelb-*, braun-* oder uni geflammt**	3.10	3.10	5
Fi30 Firstziegel konisch* naturrot, rotbraun, *hellbraun**, braun, rot geflammt *hellgrau*, dunkelgrau*, anthrazit*, gelb-*, braun-* oder uni geflammt**	4.10	1.80	5

Fi44 Gratanfänger, Anfänger / Ender mit und ohne Lappen*
Fi38 Gratanfänger*, Anfänger / Ender mit und ohne Lappen*
Fi30 Gratanfänger*, Anfänger / Ender mit und ohne Lappen*

Stückmenge pro Palette
75 (Firstziegel)

Fi

SWISS

* Fabrikation nur auf schriftliche Bestellung, Lieferfrist nach Absprache.

Fi44

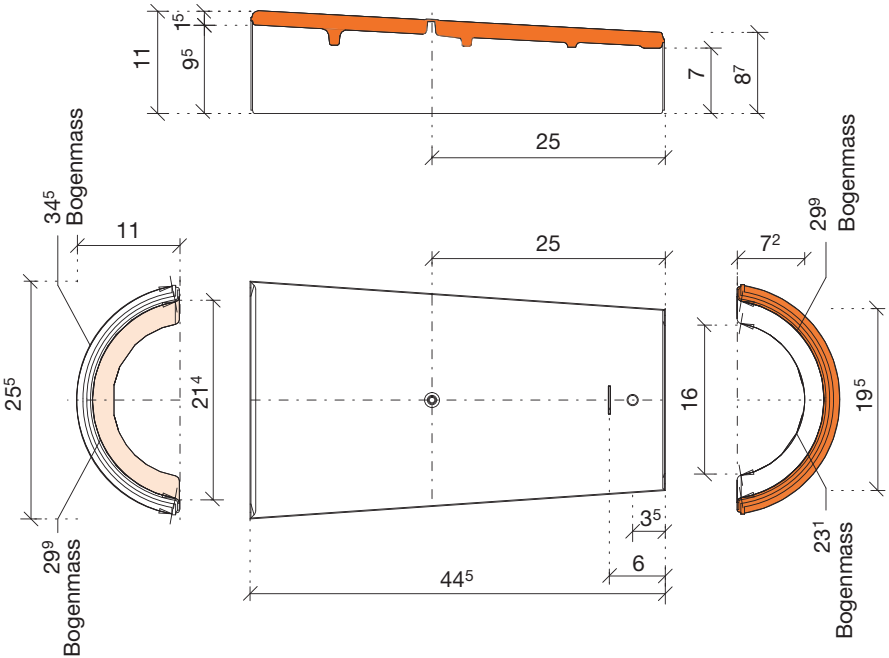
11
1⁵
9⁵
25
7
8⁷
34⁵
Bogenmass
11
25⁵
21⁴
29⁹
Bogenmass
25
44⁵
3⁵
6
16
7²
29⁹
Bogenmass
19⁵
23¹
Bogenmass

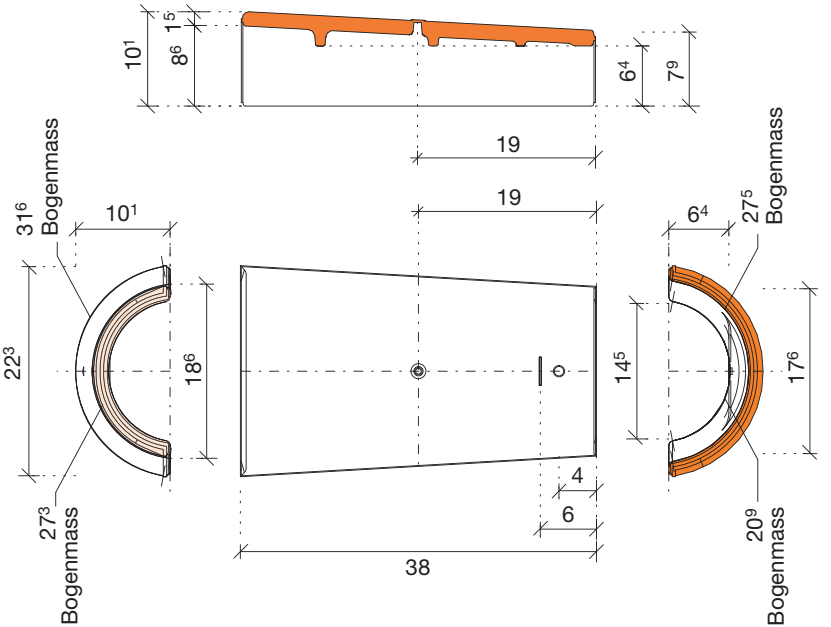
10¹
1⁵
8⁶
6⁴
7⁹
19
19
38
4
6
31⁶
Bogenmass
10¹
22³
18⁶
27³
Bogenmass
6⁴
27⁵
Bogenmass
14⁵
17⁶
20⁹
Bogenmass

Fi38

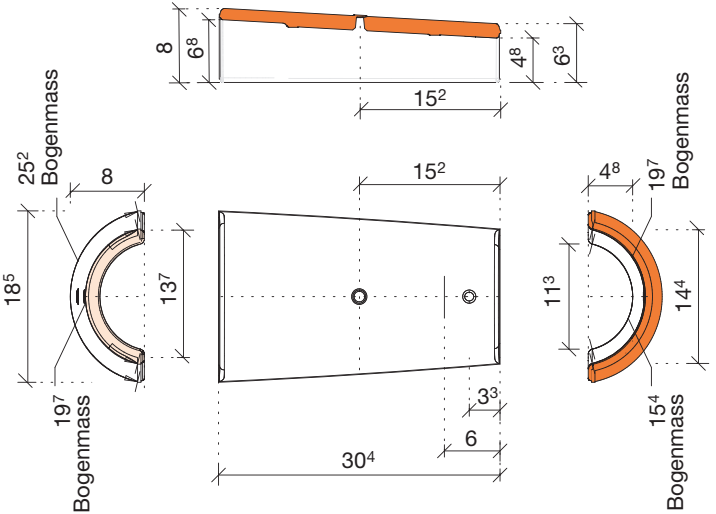
8
6 8
15 2
4 8
6 3
25 2
Bogenmass
8
18 5
13 7
19 7
Bogenmass
15 2
30 4
3 3
6
4 8
19 7
Bogenmass
11 3
14 4
15 4
Bogenmass

Fi30

Gettnauer Winkelfirstziegel

Bezeichnung	Bedarf Stk.	Gewicht kg	Menge Stk./Bund
WiFi42 Winkelfirstziegel	2.70	3.50	5
WiFi42 Abschluss mit oder ohne Lappen			

Stückmenge pro Palette
75 (Firstziegel)

Farben
*naturrot**, *rotbraun**, *hellbraun**, braun
*hellgrau**, *dunkelgrau**, anthrazit
rot/ gelb*/ braun* oder uni geflammt**
andere Farben* (ab 200 m^2)

WiFi42

SWISS

* Fabrikation nur auf schriftliche Bestellung, Lieferfrist nach Absprache.

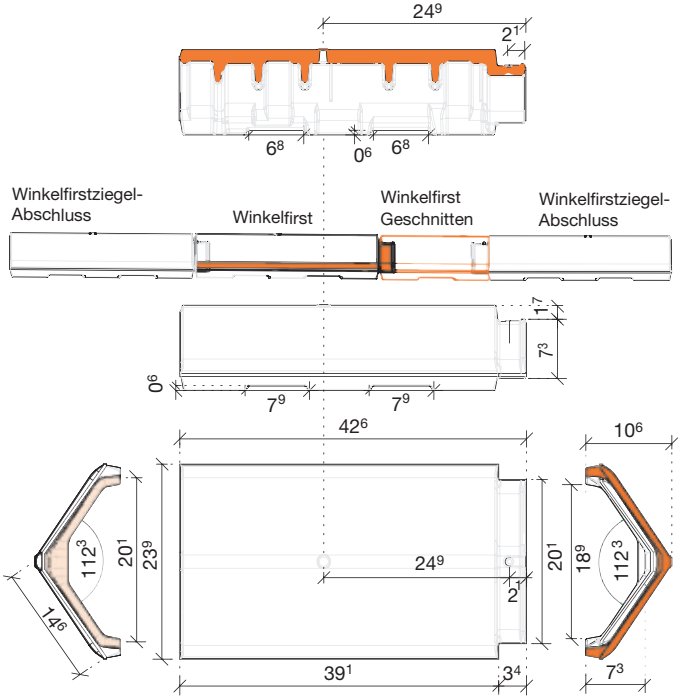
24⁹
2¹
6⁸
0⁶
6⁸
Winkelfirstziegel-Abschluss
Winkelfirst
Winkelfirst Geschnitten
Winkelfirstziegel-Abschluss
1⁷
7³
0⁶
7⁹
7⁹
42⁶
10⁶
112³
20¹
23⁹
24⁹
2¹
20¹
18⁹
112³
14⁶
39¹
3⁴
7³

Falzfirstziegel

Bezeichnung	Bedarf Stk.	Gewicht kg	Menge Stk./Bund
FaFi38 Falzfirstziegel	2.90	3.80	4
FaFi38 Anfänger / Ender mit oder ohne Lappen			

Stückmenge pro Palette
60 (Falzfirstziegel)

Farben
*naturrot, rotbraun, hellbraun**, braun
*hellgrau**, *dunkelgrau**, *anthrazit**
rot / gelb* / braun* oder uni geflammt**
*andere Farben** (ab 200 m²)

FaFi38

SWISS

* Fabrikation nur auf schriftliche Bestellung, Lieferfrist nach Absprache.

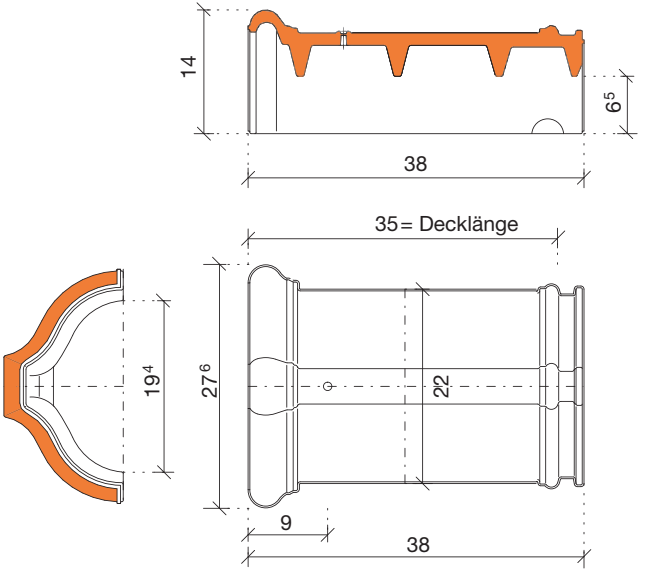
14
6⁵
38
35 = Decklänge
19⁴
27⁶
22
9
38

Firstspitzen und Firstanfänger/-ender

Bezeichnung	Höhe cm	Passt zu Modell
Firstspitze N° 1*	40/50/60	
Firstspitze N° 6*	70	
Firstspitze N° 8*	45	
Firstkugelspitze N° 13*	45	
Firstanfänger/-ender N° F101*		Fi44
Firstanfänger/-ender N° F102*		Fi44
Firstanfänger/-ender N° F103*		Fi44

Farben

naturrot, rotbraun*, hellbraun*, braun*, hellgrau*, dunkelgrau*, anthrazit**

rot/gelb*/braun* oder uni geflammt**

* Nicht ab Lager lieferbar, Lieferfrist nach Absprache.
Mehr Informationen finden Sie auf: www.agz.ch

Firstzierde

Bezeichnung	Höhe cm	Passt zu Modell
Firstzwiebel N° 5*	50	
Firsttropfen N° 17*	39	
Artischocke N° 201*	23/40	
Gockel N° 301 A*	43	
Eule N° 304*	48	
Löwe mit Firstziegel N° 302*	30	Fi44
Fuchs mit Firstziegel N° 303*	27	Fi44
Katze mit Sockel N° 305*	27	
Befestigungsstange mit Kippdübel (nur in Verbindung mit Zierstück)	27	

Farben

naturrot, rotbraun*, hellbraun*, braun*, hellgrau*, dunkelgrau*, anthrazit**

rot/gelb*/braun* oder uni geflammt**

* Nicht ab Lager lieferbar, Lieferfrist nach Absprache.
Mehr Informationen finden Sie auf: www.agz.ch

Gettnauer Spezialziegel

Ortgang links

Ortgang rechts

½ Ziegel

Bordziegel

Lüftungsziegel mit Gitter

Firstanfänger ohne Lappen

Firstender ohne Lappen

Winkelfirstziegel-Abschluss mit Lappen

Auf dieser Seite ist nur eine kleine Auswahl der Spezialziegel abgebildet.

Lüftungsziegel

Kehlziegel

Traufziegel

Firstanschlussziegel

Firstender mit Lappen

Gratanfänger rund

Walmziegel Standard

Glasziegel

Farben

Gettnauer Doppelfalzziegel

naturrot

rotbraun

hellbraun

braun

rot geflammt

hellgrau

dunkelgrau

anthrazit

Gettnauer Biberschwanzziegel

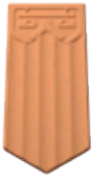

naturrot

rotbraun

hellbraun

braun

rot geflammt

gelb geflammt

braun geflammt

uni geflammt

hellgrau

dunkelgrau

anthrazit

gelb durchgefärbt

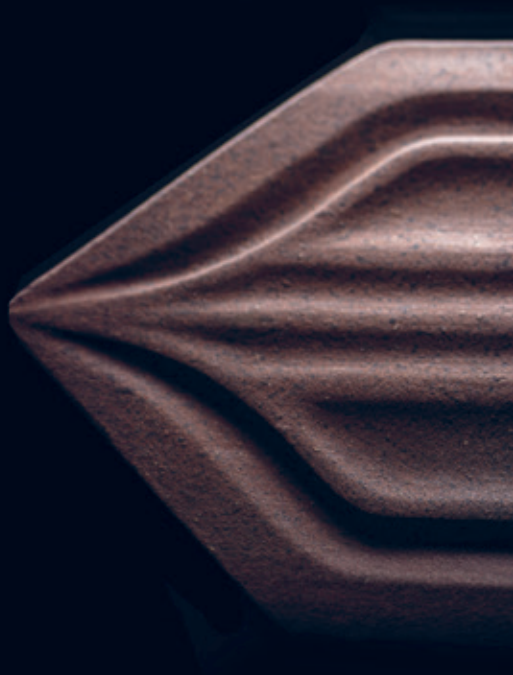

Zubehör.

Schneestopp

Bezeichnung	Geeignet für	Stk./VE
Schneestopp Universal rot, hellbraun, braun, rotbraun, hellgrau, dunkelgrau, anthrazit	FS37, MS37 und P36	100
Schneestopp ESB rot, hellbraun, braun, hellgrau, anthrazit	Gettnauer Doppelfalzziegel	100
Schneestopp ESB rot, hellbraun, braun	Gettnauer Biberschwanzziegel Einfach-* und Doppeldach*	100
Schneestopp 40 mm breit rot, hellbraun, braun, hellgrau, dunkelgrau, anthrazit	FS37, MS37, M36, H36 und P36	100
Schneestopp 40 mm breit rot, hellbraun, braun	Gettnauer Biberschwanzziegel Einfach-* und Doppeldach*	50
Schneestopp Forte rot, rotbraun, hellbraun, braun, hellgrau, anthrazit	Gettnauer Doppelfalzziegel	100
Schneestopp Forte rot, rotbraun, hellbraun, braun, hellgrau, anthrazit	Gettnauer Biberschwanzziegel Einfach-* und Doppeldach*	100

* Fabrikation nur auf schriftliche Bestellung, Lieferfrist nach Absprache.
Hinweis: (nur ganze Verpackungseinheiten) als Beilag zu den Flächenziegeln. Ansonsten werden die effektiven Kosten verrechnet, welche von den jeweiligen Lieferumständen abhängig sind.

Schneestopp

	Anzahl Schneestop Stück / m²							
Bezugshöhe h_0	**25°**	**30°**	**32°**	**34°**	**36°**	**38°**	**40°**	**45°**
300 m	2.5	2.5	2.5	2.5	2.5	2.5	2.5	2.5
400 m	2.5	2.5	2.5	2.5	2.5	2.5	2.5	2.5
500 m	2.5	2.5	2.5	2.5	2.5	2.5	2.5	2.5
600 m	2.5	2.5	2.5	2.5	2.5	2.5	2.5	2.5
700 m	2.5	2.5	2.5	2.5	2.5	2.5	2.5	2.5
800 m	2.5	2.5	2.5	2.5	2.5	2.5	2.5	3.0
900 m	2.5	2.6	2.8	2.9	3.1	3.2	3.4	3.7
1000 m	2.7	3.1	3.3	3.5	3.7	3.9	4.0	4.4
1100 m	3.2	3.7	4.0	4.2	4.4	4.6	4.8	5.3
1200 m	3.7	4.4	4.6	4.9	5.1	5.4	5.6	6.2
1300 m	4.3	5.1	5.4	5.7	6.0	6.2	6.5	7.2
1400 m	4.9	5.8	6.2	6.5	6.9	7.2	7.5	8.2

Bei einer minimalen Verformungslast des Schneestopers von 1.4 kN.

- Die Schneestoper müssen auf der ganzen Dachfläche gleichmässig verteilt werden.
- Im Traufbereich sind zusätzliche Schneehalter zu verlegen, sodass ein maximaler Abstand der Schneehalter von 25 cm nicht überschritten wird. Diese können in einer Reihe oder versetzt auf zwei Reihen eingebaut werden. Diese zusätzlichen Schneehalter dürfen in der Berechnung der m² Anzahl nicht berücksichtigt werden.
- Aus Sicherheitsgründen wird empfohlen, im Bereich von Eingängen oder Zugangswegen zusätzlich Schneefangrohre oder Schneefanggitter zu montieren.

Verlegebeispiele

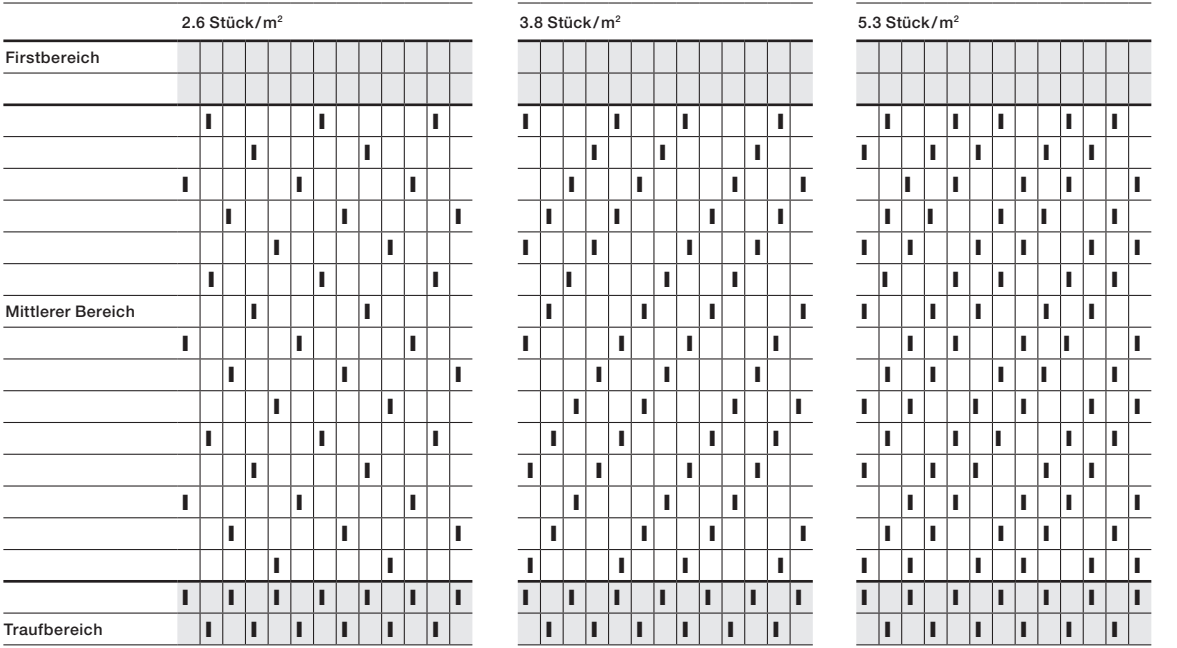

Sicherheitshaken

Bezeichnung	Farben	Ziegeltypen
SH AGZ*	Chromnickelstahl, rot, braun, anthrazit (einbrennlackiert, matt)	alle Eindeckarten
SH AGZ gekröpft	Chromnickelstahl, rot, braun, anthrazit (einbrennlackiert, matt)	nur Doppelfalzziegel

* inklusive Schrauben

Der SH AGZ Sicherheitshaken darf nur von ausgebildeten Personen verwendet werden. Ein Rettungsplan muss vorhanden sein. Änderungen sind nur mit schriftlicher Zustimmung des Herstellers erlaubt, und Instandsetzungen müssen den Vorgaben entsprechen. Der Haken ist vor Gebrauch zu prüfen und darf nur unter den festgelegten Bedingungen verwendet werden. Bei Zweifeln an der Sicherheit oder nach einem Absturz ist die Nutzung sofort einzustellen. Eine Wiederverwendung erfolgt nur nach Zustimmung einer sachkundigen Person. Im Auffangsystem nach EN 363 darf nur ein Auffanggurt nach EN 361 verwendet werden, und der erforderliche Freiraum muss sichergestellt sein.

SH AGZ
Montageanleitung

SH AGZ gekröpft
Montageanleitung

Klammern und Diverses

Bezeichnung	Geeignet für	Stk./VE
Sturmklammern verzinkt, kupfer*	Gettnauer Tondachziegel (ausser P36)	250
Sturmklammern verzinkt, kupfer*	Gettnauer P36	50
Firstklammern Forte verzinkt, rot, braun, anthrazit		50
Firstklammern gekröpft verzinkt, rot, braun, anthrazit		50
Innendachklammern verzinkt		500
Innendachklammer gekröpft verzinkt, andere Dimensionen: Lieferfrist auf Anfrage	(für 30 mm Dachlatte)	250
Grat- und Kehlklammer zum Schrauben / mit Befestigungsdraht		50
Firstschrauben Firstschrauben TORX 25 INOX 4.5 × 100 mm / 120 mm		100
First- und Gratrolle Alu-Vlies-Alu 300 mm breit, rot, braun, schwarz, rotbraun		Rolle à 5 m

* Fabrikation nur auf schriftliche Bestellung, Lieferfrist nach Absprache.

Adletshusen Biberschwanzziegel antik, gelb geflammt

Sparrenneigungen

Die Wahl des Unterdachs hängt von folgenden Faktoren ab:

Klimatische Bedingungen (vgl. Norm SIA 261, Abbildung 55 – Wegleitung SIA 232/1)

Regionale klimatische Besonderheiten und Erfahrungswerte

Bei Neigungen unter 10° übernehmen Dachziegel eine gestalterische Funktion

Ein Unterdach für normale Beanspruchung ist bis zu einer Höhe von 800 m zulässig, abhängig von der Sparrenneigung (vgl. Abbildung 56 – Wegleitung SIA 232/1). Bei höheren Lagen sollten Unterdächer für stärkere Beanspruchungen gewählt werden. Für Sparren über 8 m Länge wird ebenfalls ein robusteres Unterdach empfohlen. Unterdächer müssen mindestens drei Monate witterungsbeständig sein. Spezielle Abdichtungen sind notwendig, wenn die Dachneigung unter der Mindestanforderung liegt. Aus Kostengründen sollte die Neigung so gewählt werden, dass auf spezielle Abdichtungen verzichtet werden kann.

	Neigung im Gebrauchszustand am Sparren gemessen in Grad					
	Unterdach für normale Beanspruchung		Unterdach für erhöhte Beanspruchung		Unterdach für ausserordentliche Beanspruchung*	Spezielle Abdichtung
Gettnauer Doppelfalzziegel						
FS37 Flachschiebeziegel	≥20	Bei weniger Neigung, kontaktieren Sie bitte Ihren technischen Berater	18 bis <20	Bei weniger Neigung, kontaktieren Sie bitte Ihren technischen Berater	10 bis <18	(2)
GS37 Glattschiebeziegel	≥20		18 bis <20		10 bis <18	(2)
MS37 Muldenschiebeziegel	≥20		18 bis <20		10 bis <18	(2)
M36 Muldenziegel	≥20		18 bis <20		10 bis <18	(2)
H36 Herzziegel	≥20		18 bis <20		10 bis <18	(2)
P36 Pfannenziegel	≥18		16 bis <18		8 bis <16	(2)
Gettnauer Biberschwanzziegel						
BR Biberschwanzziegel rund	≥30		25 bis <30		15 bis <25	(2)
BS Biberschwanzziegel spitz	≥30		25 bis <30		15 bis <25	(2)
BA Biberschwanzziegel antik	≥30		25 bis <30		15 bis <25	(2)

* Ab einer Bezugshöhe von über 800 m ist ein Unterdach für ausserordentliche Beanspruchung erforderlich. Es ist zu prüfen, ob die Konterlatte besonders geschützt werden muss, insbesondere im unteren Neigungsbereich (siehe Kapitel 3.5.4, Wegleitung SIA 232/1). Bei geringerer Sparrenneigung als zulässig sind spezielle Abdichtungen notwendig.

** Die spezielle Abdichtung muss objektspezifisch unter Berücksichtigung der SIA 271 Norm geplant werden. Sie muss an Anschlüssen und Durchdringungen wasserdicht sein.

Durchlüftung zwischen Unterdach und Deckung

Die Angaben zur Durchlüftung zwischen Unterdach und Deckung gelten für einfach und zweifach belüftete Dächer. Je nach Sparrenlänge, -neigung und Bezugshöhe sind die in der Tabelle genannten Mindesthöhen der Konterlattung einzuhalten. Bei wärmegedämmten Dächern sollte die Höhe des Lüftungsraums mindestens 60 mm betragen. Für die Berechnung der Deckbreite darf nur die mittlere Deckbreite verwendet werden. Abweichungen müssen durch den Unternehmer anhand der gelieferten Ziegel ermittelt werden. Zur Unfallvermeidung beachten Sie das Merkblatt «Absetzen von Dachziegelpaletten auf dem Dach» und unterlegen Sie Paletten stets mit Holzbrettern.

Sparrenneigung (°), Bezugshöhe h_0 (m ü. M.) und minimale Höhe des Durchlüftungsraumes (mm)

Sparrenlänge	< 15°		15° bis < 20°		20° bis < 25°		> 25°	
	< 800 m ü. M.	> 800 m ü. M.	< 800 m ü. M.	> 800 m ü. M.	< 800 m ü. M.	> 800 m ü. M.	< 800 m ü. M.	> 800 m ü. M.
	mm		mm		mm		mm	
< 5 m	45	60	45	60	45	45	45	45
5 m bis < 8 m	60	80	60	80	45	60	45	60
8 m bis < 15 m	80	100	80	100	60	80	60	80
> 15 m	100	120	100	120	80	100	60	100

Nicht anwendbar auf Bauwerke über 2000 m Meereshöhe. Quelle: Wegleitung zur Norm SIA 232/1 geneigte Dächer, Gebäudehülle Schweiz.
Bei dachintegrierten Solaranlagen muss der Lüftungsquerschnitt mindestens 15 mm höher gewählt werden.

Ladeinformationen

Für Rücknahme der Paletten:
Verkaufsinnendienst Gettnau (041 972 77 77)
Es gelten die allgemeinen Geschäfts- und Lieferbedingungen.

Bezeichnung	**Paletten** Anzahl	**Nutzlast** Tonnen	**Max. Gewicht** Tonnen
LKW-Solo, Ablad bauseits	14	13–14	26
Anhängerzug/Schlepper, Ablad bauseits	24–28	22–24	40
LKW-Solo, mit Kranwagen, Boden & Dachablad (max. 7m)	12–14	11	26
Anhängerzug, mit Kranwagen, Boden & Dachablad (max. 7m)	24–28	22–24	40
Jumbokran 20/30/37 m*			

*Aufgrund unterschiedlicher Fahrzeugtypen der AGZ Transport-Partner erkundigen Sie sich bei Bedarf bitte direkt beim Verkaufsinnendienst Gettnau (Telefon 041 972 77 77).

Mehr Informationen

Gettnau

AGZ Ziegeleien AG
Ziegelei
6142 Gettnau

041 972 77 77
info@agz.ch
www.agz.ch

Öffnungszeiten:
Mo bis Fr
07.00 – 11.45 Uhr
13.00 – 17.00 Uhr

Horw

AGZ Ziegeleien AG
Sternenried 14
6048 Horw

Abhollager:
Di und Do
07.15 – 11.45 Uhr

Öffnungszeiten:
Mo bis Fr
07.00 – 11.45 Uhr
13.30 – 17.00 Uhr

Roggwil

Ziegelwerke Roggwil AG
Ziegeleiweg 10
4914 Roggwil

041 972 77 77
info@agzch
www.agz.ch

Öffnungszeiten:
Mo bis Fr
07.00 – 11.45 Uhr
13.00 – 17.00 Uhr

Düdingen

Ziegeleien Freiburg
und Lausanne AG
3186 Düdingen

026 492 99 99
info@tfl.ch
www.tfl.ch

Öffnungszeiten:
Mo bis Fr
07.00 – 12.00 Uhr
13.00 – 16.45 Uhr

© 2024 AGZ Ziegeleien AG, Ziegelei, 6142 Gettnau **Layout:** Michael Kurmann, AGZ Ziegeleien AG
Druck: Wallimann Medien und Kommunikation AG, Beromünster **Technische Zeichnungen:** Peter Ziegler, AGZ Ziegeleien AG

AGZ Ziegeleien AG | 6142 Gettnau | Telefon 041 972 77 77 | info@agz.ch | **www.agz.ch**